VCD-S Set

Leistungsmerkmale

- Zum Öffnen und Schließen von Wohndachfenstern und Wintergärten bei denen eine ausreichende Ladung des Antriebes durch direkte Sonneneinstrahlung möglich ist
- Solarbetrieben - keine Stromversorgung oder Kabelverlegung erforderlich
- Energiesparend - automatische 10 min Lüftung integriert
- Komfortabel - Steuerung für halbe oder ganze Lüftungsöffnung
- Flexibel, bis zu 10 Antriebe mit einer Fernbedienung steuerbar
- Einfache und schnelle Installation für Neubau, Nachrüstung und DIY
- Tandem-Sicherheitsfunktion „TMS+“ zum Betrieb von 2 Antrieben an einem Flügel
- Funkfernbedienbarkeit mit sicherer 128 Bit AES-Funkverschlüsselung gegen Fremdbedienung
- Hohe Sicherheit gegen Fremdbedienung – 32 Bit Adresscodierung und Sendecodewechsel bei jedem Tastendruck (Code-Hopping)

Technische Änderungen vorbehalten.
©2018 D+H Mechatronic AG, Ammersbek

Drucklastdiagramm

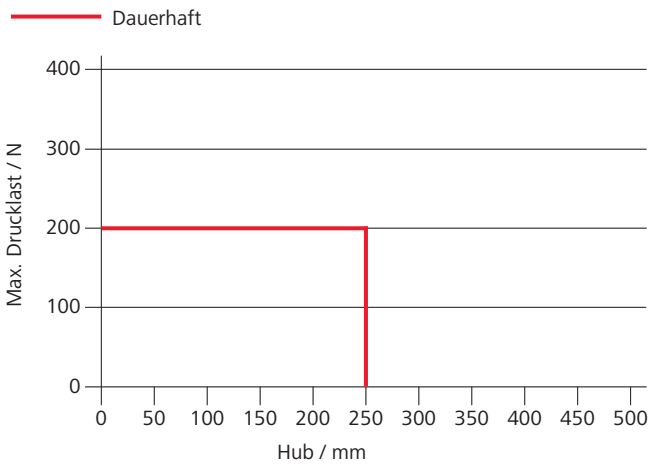

Abmessungen

Alle Angaben in mm

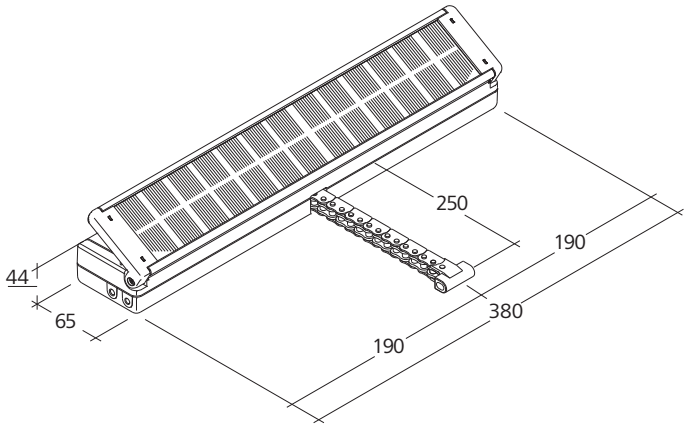

Technische Daten

Versorgung	Monokristallines Solarpanel
Akku-Pack	2x NiMH 4,8 V / 2000 mAh
Einschaltdauer	30 %
Druckkraft	200 N
Zugkraft	150 N
Nennverriegelungskraft	1500 N
Lebensdauer	> 10000 Doppelhübe
Laufgeschwindigkeit AUF	5 mm/s
Laufgeschwindigkeit ZU	5 mm/s
Schutzart	IP 50
Emissions-Schalldruckpegel	LpA ≤ 70 dB(A)
Temperaturbereich	+5 °C ... +60 °C
Funkfrequenz	868,3 MHz / FSK
Sendereichweite	Max. 100 m freies Feld
Gehäuse	Zinkdruckguss
B x H x T	380 x 44 x 65 mm
Gewicht	2,70 kg

Ausführung

Typ	Art.-Nr.	Hub	Farbe
VCD-S Starter-Set (SR)	25.030.10	250 mm	Silber (~ RAL 9006)
VCD-S Starter-Set (BK)	25.030.15	250 mm	Schwarz (~ RAL 9005)
VCD-S Starter-Set (WH)	25.030.05	250 mm	Weiß (~ RAL 9016)